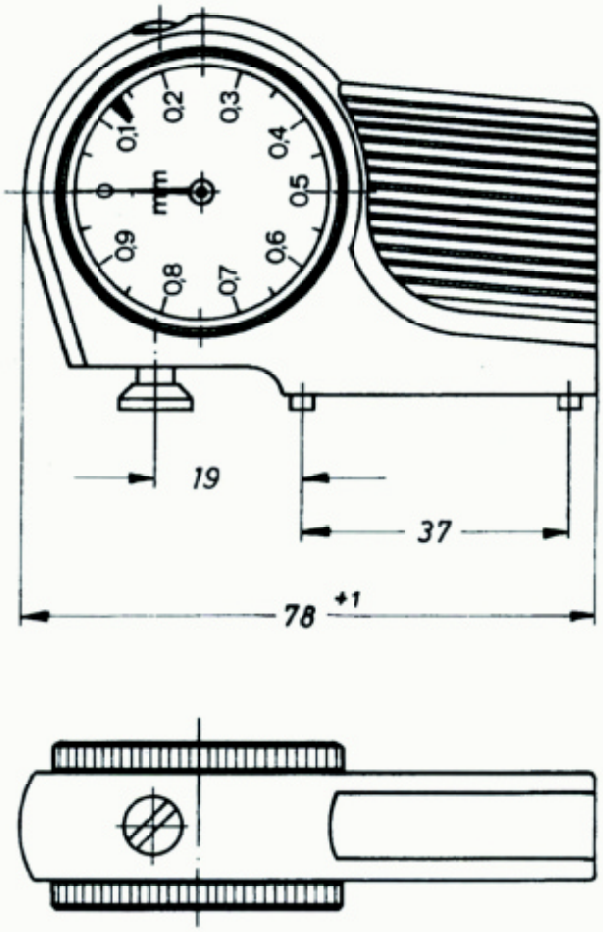

				Maße ohne Toleranzang.	Maßstab: 1 : 1	Anzeigebereich 2 mm	Sonderausführung
					Tag	Name	Sägeschränk - Meßuhr mit verkürztem Gehäuse
				Bearb.	30.1.75		
				Gepr.	18.2.75		
				Norm			
				Johannes Käfer Meßuhrenfabrik 7220 Schwenningen		Zeichnung-Nr. K 2 / 42	
Ausgabe	Änderung	Tag	Name			Ersatz für Zeichnung Nr. 531 110 vom 10.11.53	